Compresseur / *Compressor*
Code tension / *Voltage code* : A

CAJ9510T

Froid commercial et industriel positif (MHP)
Commercial & industrial applications (MHBP)

100-115V / 50-60Hz - 1~

R22

N° 234ET-A - ind d

Conditions *Conditions*	fréquence *frequency*	Prod frigorifique nominale / *nominal refrigerating capacity* Watts	Kcal/h	BTU/h	Puis. sonore *Sound level*
Standard	50 Hz	2509	2158	8556	ISO 3745 / ISO 3743-1
Standard	60 Hz	2948	2535	10053	
Cecomaf	50 Hz	2238			66 dBA
Cecomaf	60 Hz	2634			

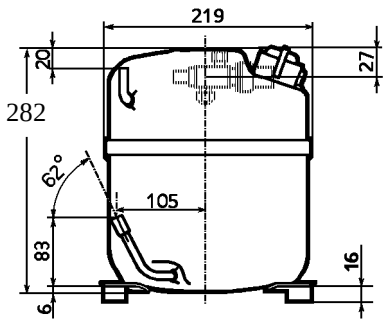

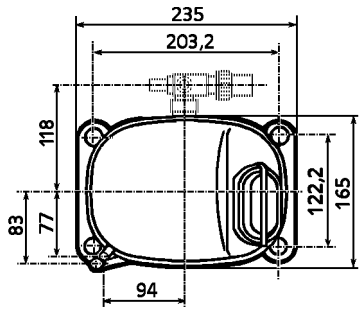

Cylindrée / *Displacement* :	18.3 cm³
Poids net / *Net weight* :	22.2 Kg
Charge en huile / *Oil charge* :	887 cm³
Type d'huile / *Oil type* :	Alkylbenzène /
Détente / *Expansion device* :	Capillaire/Détendeur *Capillary/Exp° valve*
Refroidissement / *Cooling* :	Ventilé / *Forced*
Résistance à 20° C / *Windings resistances at 20° C*	
Phase princ. / *Main Winding* :	0.5 Ohms
aux. / *Auxiliary Winding* :	2.6 Ohms
Intensité / *Current*	
nom. / *Rated current RLA* :	11.6 / 12.3 A
max. / *Max current* :	15 / 16 A
dém. / *Start current LRA* :	62 / 64 A
Ap. Electrique / *Electrical equipment* :	CSR
Protecteur / *Overload* :	CRA38009
Temporisation / *Time check* :	2.8s - 5.2s / 53 A
T° ouverture / *Opening temp.*:	135° C
fermeture / *Closing temp.* :	61° C
Option / *optional* :	GA3PJU00
Relais potentiel / *Potential relay* :	RVA2C**
enclenchement / *Pick up* :	140/153V
déclenchement / *Drop out* :	40/90V
Option / *optional* :	3ARR3*3AL*
Condensateur dém. / *Start capacitor* :	250 µF / 160 V
Condensateur Perm./ *Run capacitor* :	30 µF / 400 V

*A partir de Juin 1998, la désignation du protecteur peut être :
From June 1998, the overload protector designation can be :
CRA38009

Pour conduites ∅ ext / *For tubing O.D.*

Aspiration *Suction*	Refoulement *Discharge*	Charge *Process*
15.9 (5/8")	7.9 (5/16")	6.35 (1/4")

Les caractéristiques données dans cette fiche technique peuvent évoluer sans avis préalable, avec les améliorations que 'TECUMSEH EUROPE' entend toujours apporter à sa production.
'TECUMSEH EUROPE', in a constant endeavour to improve its products reserves the right to change any information contained in this leaflet without prior warning.

L'UNITE HERMETIQUE

Tecumseh

CAJ9510T	Tension A : 100V 1~ 50 Hz / 115V 1~ 60 Hz	R22	N°234ET-A	Ind d

Les performances sont données dans les **conditions Standard TE** :

Surchauffe : 11°K
Sous refroidissement : 8.3°K

The performance data are in **Standard TE conditions** :

Superheat : 11°K
Subcooling : 8.3°K

50 Hz R22

4 |T condensation	5 |T évaporation	(°C)	-25	-20	-15	-10	-5	0	5	10	15
40	1 | P frigorifique	(W)	884	1091	1352	1668	2039	2464	2944	3479	4068
	2 | P absorbée	(W)	646	686	728	772	817	864	912	962	1014
	3 | I absorbée	(A)	8.22	8.63	9.03	9.42	9.8	10.17	10.53	10.88	11.21
50	1 | P frigorifique	(W)	658	847	1083	1368	1701	2081	2509	2985	3509
	2 | P absorbée	(W)	590	656	723	791	860	930	1001	1073	1146
	3 | I absorbée	(A)	7.68	8.28	8.89	9.49	10.11	10.72	11.34	11.96	12.58
55	1 | P frigorifique	(W)	538	720	946	1216	1531	1890	2294	2743	3236
	2 | P absorbée	(W)	565	644	724	804	885	966	1048	1130	1214
	3 | I absorbée	(A)	7.42	8.11	8.82	9.54	10.26	11	11.74	12.5	13.27
60	1 | P frigorifique	(W)	414	589	805	1062	1361	1700	2081	2503	2966
	2 | P absorbée	(W)	540	631	723	815	908	1000	1093	1186	1280
	3 | I absorbée	(A)	7.16	7.95	8.75	9.58	10.42	11.28	12.15	13.04	13.95

60 Hz R22

4 |T condensation	5 |T évaporation	(°C)	-25	-20	-15	-10	-5	0	5	10	15
40	1 | P frigorifique	(W)	1059	1306	1614	1985	2416	2910	3465	4082	4760
	2 | P absorbée	(W)	783	837	892	949	1007	1067	1128	1191	1255
	3 | I absorbée	(A)	7.19	7.87	8.53	9.16	9.75	10.32	10.86	11.36	11.84
50	1 | P frigorifique	(W)	788	1014	1294	1627	2015	2457	2953	3503	4107
	2 | P absorbée	(W)	715	800	886	972	1060	1148	1238	1328	1419
	3 | I absorbée	(A)	6.71	7.56	8.4	9.23	10.06	10.88	11.69	12.5	13.3
55	1 | P frigorifique	(W)	645	862	1129	1446	1814	2232	2700	3218	3787
	2 | P absorbée	(W)	685	785	886	988	1090	1192	1295	1399	1503
	3 | I absorbée	(A)	6.48	7.4	8.34	9.27	10.21	11.16	12.11	13.07	14.02
60	1 | P frigorifique	(W)	497	706	962	1264	1612	2007	2449	2937	3471
	2 | P absorbée	(W)	653	769	885	1001	1118	1234	1351	1468	1585
	3 | I absorbée	(A)	6.25	7.25	8.28	9.32	10.37	11.44	12.53	13.63	14.75

1 = refrigerating capacity 2 = watt input 3 = current 4 = condensing temperature 5 = evaporating temperature

Nota : Les caractéristiques données dans cette fiche technique peuvent évoluer sans avis préalable, avec les améliorations que "TECUMSEH EUROPE" entend toujours apporter à sa production.

Note : "TECUMSEH EUROPE", in a constant endeavour to improve its products reserves the right to change any information contained in this leaflet without prior warning.